【スーパーシニア男子】

【予選A】

	グッドボーイズ	YCクラブ	港北Lupin	勝敗	勝ち点	総得点	総失点	ゴールアベレージ	順位
グッドボーイズ		E5	J5						
YCクラブ	E5		O3						
港北Lupin	J5	O3							

【予選B】

	スーパー大ちゃん	Ferrari	S.Y.O.T	勝敗	勝ち点	総得点	総失点	ゴールアベレージ	順位
スーパー大ちゃん		O4	A3						
Ferrari	O4		H3						
S.Y.O.T	A3	H3							

【予選C】

	GoziU	ゴールドジョーカー	ノヴェムバーズα	勝敗	勝ち点	総得点	総失点	ゴールアベレージ	順位
GoziU		A4	N5						
ゴールドジョーカー	A4		H4						
ノヴェムバーズα	N5	H4							

【予選D】

	ブルドッグス50	ライフタイム	おやじーず	勝敗	勝ち点	総得点	総失点	ゴールアベレージ	順位
ブルドッグス50		N6	E6						
ライフタイム	N6		J6						
おやじーず	E6	J6							

【決勝 １～４位】

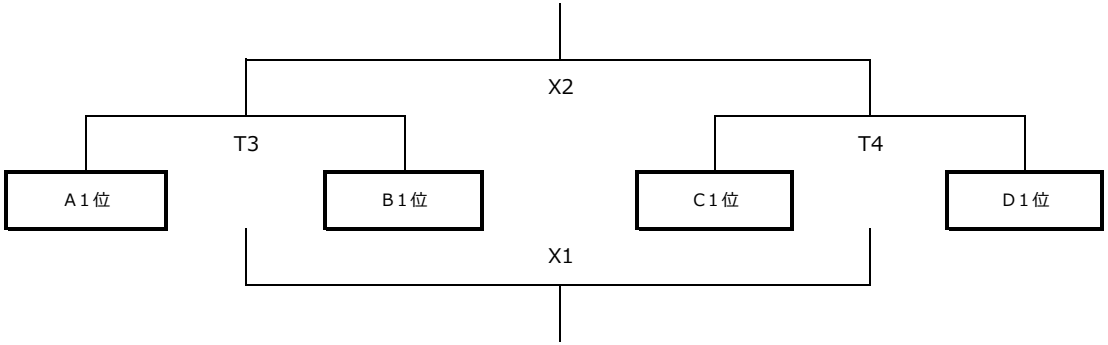

【５～８位】

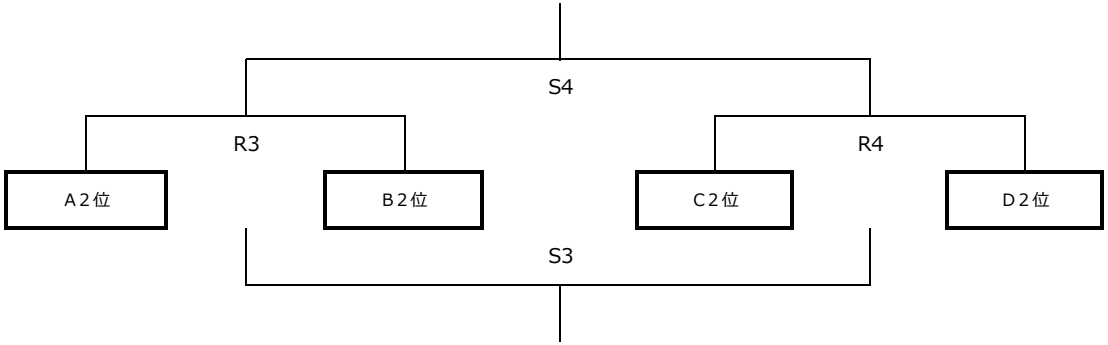
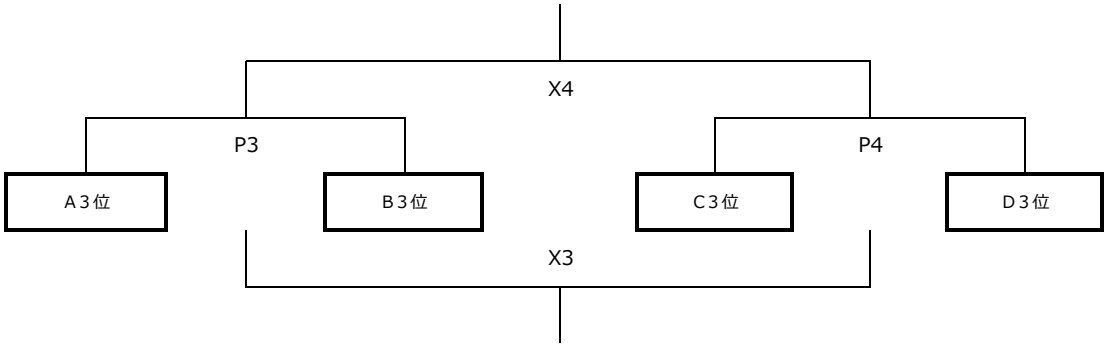
【９～１０位】